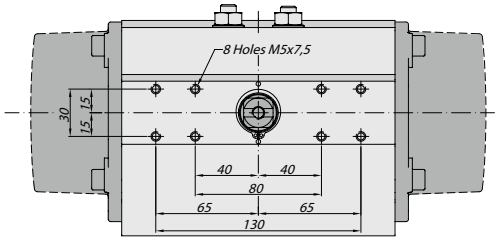

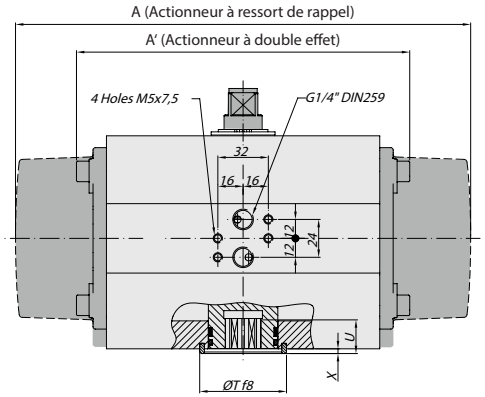

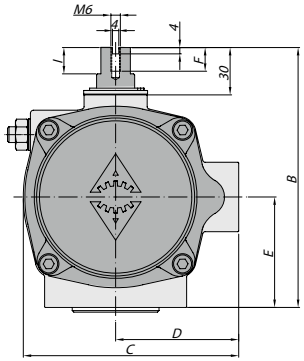

Caractéristiques

Montage des électrovannes	Namur Std.
Montage des appareils	NAMUR VDI/VDE 3845 Std.
Accouplement selon	ISO 5211 and DIN 3337
Marquage	Ex II 2 GDc | LCIE 05 AR 022
Certificats	ISO 9001 / SIL 3

Matériels

1	**corps**	Aluminium hard anodized
2	**Piston**	Aluminium
3	**Pignon**	Nickel plated carbon steel
4	**Embouts**	Aluminium epoxy coated
5	**Rondelle de piston souple**	Polyamide PA 6,6
6	**Piston coulissant**	Polyamide PA 6,6 + 30% G.F.
8	**Rondelle de pignon**	Inox
10	**Roulement de pignon supérieur**	Polyamide PA 6,6
12	**Arrêt**	ASTM A 105
14	**(*) Support long à ressorts**	Polyamide PA 6,6
15	**(*) Support court à ressorts**	Polyamide PA 6,6
16	**Vis de nivellement**	Inox
18	**(*) Boulon**	Inox
19	**(*) Ressort**	DIN 2076 - D-5,6
20	**Position indicator**	Polyamide
21	**Came**	Polyamide
23	**Bague de centrage**	Nickel plated carbon steel
24	**Bouchon d'arrêt d'air**	NBR
25	**Guide des diapositives**	Polyamide PA 6,6 + 30% G.F.
26	**Roulement de pignon inférieur**	Polyamide PA 6,6
109	**Joint torique**	NBR
110	**Joint torique**	NBR
111	**Joint torique**	NBR
113	**Boulon**	Inox
118	**Joint torique**	NBR
119	**Joint torique**	NBR
125	**Rondelle**	Inox
913	**Vis de réglage**	Inox
471	**Circuit externe**	Inox
934	**Écrou**	Inox
985	**(*) Écrou**	Inox

(*) uniquement pour les actionneurs pneumatique à simple effet (SR)

ACTIONNEUR À RESSORT DE RAPPEL

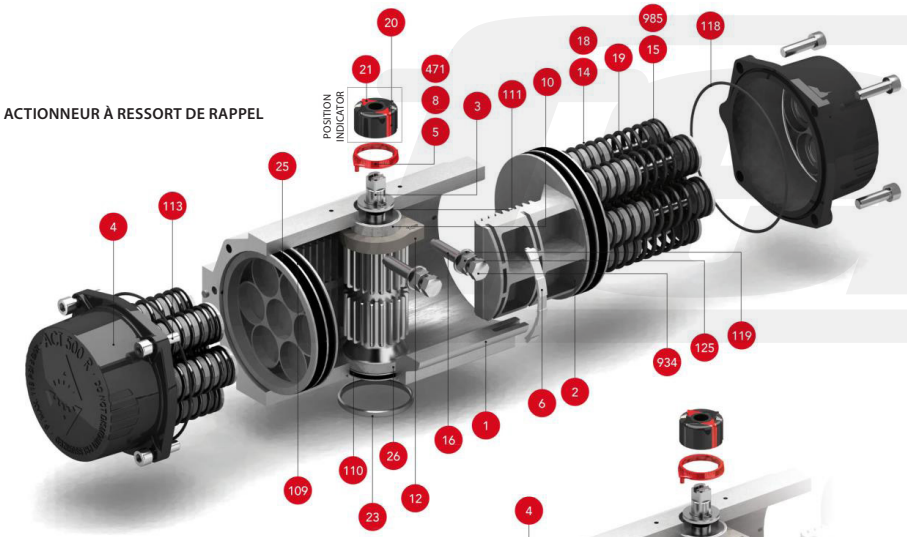

INDICATEUR DE POSITION

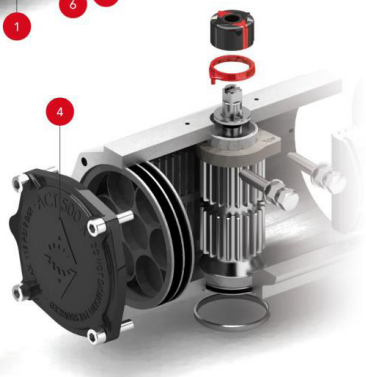

ACTIONNEUR À DOUBLE EFFET

ISO 5211 DÉTAILS

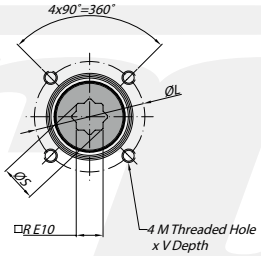

Dimensions [mm]

A	A'	B	C	D	E	F	I	R	ØS	ISO 5211	ØL	MxV	ISO 5211	ØL1	M1xV1	ØT	X	U
702	510	313	276,5	148	147	16	18,6	46	60,1	F16	165	M20x29	-	-	-	130	4	50

Pression max.	Rotation	Réglage de la course de la vis	Chambre Ø (mm)	Volume d'air (L)		Temps de course, Sec. (A)		Température du milieu (°C)		
				Ouverture	Fermeture	Ouverture	Fermeture	STD (std.)	HT (high temp.)	LT (low temp.)
8 bar	90° ± 5°	pour 1° exige 1/4 turn	237	11,6	10,2	D 2,30 S 3,30	D 2,60 S 3,70	Joint torique en NBR -30°...+100°C	Joint torique en FPM -15°...+150°C	Joint torique en Silicone -40°...+80°C

Couple de sortie de l'actionneur à double effet DA en [Nm]

Type	3 bar		3,5 bar		4 bar		4,5 bar		5 bar		5,5 bar		6 bar		6,5 bar		7 bar		8 bar		Poids [kg]
	0°	90°	0°	90°	0°	90°	0°	90°	0°	90°	0°	90°	0°	90°	0°	90°	0°	90°	0°	90°	
D	1086		1267		1448		1629		1810		1991		2172		2353		2534		2896		49,7

Couple de sortie de l'actionneur de rappel par ressort SR [Nm]

Type	3 bar		3,5 bar		4 bar		4,5 bar		5 bar		5,5 bar		6 bar		6,5 bar		7 bar		8 bar		coup de ressort		Poids[kg]
	0°	90°	0°	90°	0°	90°	0°	90°	0°	90°	0°	90°	0°	90°	0°	90°	0°	90°	0°	90°	End	Start	
S06	702	509	883	690	1064	871	1245	1052	1426	1233	1607	1414	1788	1595	1969	1776	2150	1957	2512	2319	384	577	60,3
S08	574	316	755	497	936	678	1117	859	1298	1040	1479	1221	1660	1402	1841	1583	2022	1764	2384	2126	512	770	62,5
S10			627	305	808	486	989	667	1170	848	1351	1029	1532	1210	1713	1391	1894	1572	2256	1934	640	962	64,2
S12							861	474	1042	655	1223	836	1404	1017	1585	1198	1766	1379	2128	1741	768	1154	66,3
S14**									914	463	1095	644	1276	825	1457	1006	1638	1187	2000	1549	896	1347	68,0

** Construction Standard

Revision 02 dd. 30.05.2017

Design and materials can be changed without notice. Errors and omissions excepted

copyright © by
FERGO® Armaturen GmbH

Blindeisenweg 31
D-41468 Neuss

Tel.: +49(0) 2131 - 15 39 28-0
Fax: +49(0) 2131 - 15 39 28-99

Web: www.fergo.eu
E-Mail: info@fergo.eu