FERGO® FM200 - Stoffschieber

Betätigungen

Handrad, steigende Spindel:

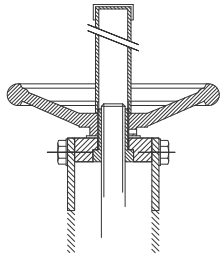

Handrad:

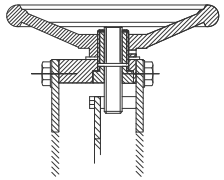

Kettenrad:

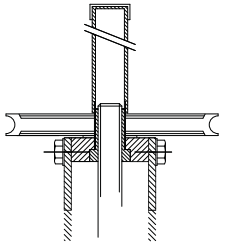

Hand-Getriebe:

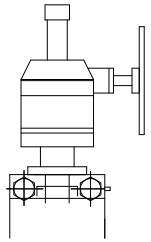

Elektro-Motor:

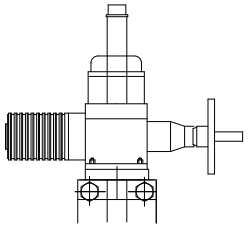

Pneumatisch doppelwirkend:

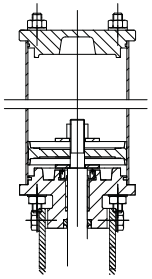

Schnellschluss-Handhebel:

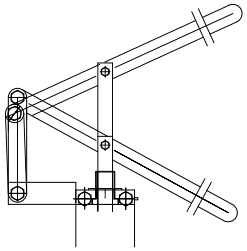

Pneumatisch einfachwirkend:

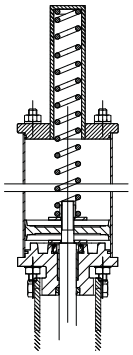

Der Stoff- oder Plattenschieber Typ FM200 ist ein einseitig dichtender Zwischenflanschschieber geeignet für allgemeinen Industrieeinsatz. Die Konstruktion des Gehäuses und des Sitzes gewährleistet ein verstopfungsfreies Schließen bei gelösten Feststoffen in Industriebereichen wie:

- **Papier- und Zellstoffindustrie**
- **Wasser- und Abwassertechnik**
- **Lebensmittelindustrie**
- **Bergbauindustrie**
- **Kraftwerkstechnik**
- **Chemieindustrie**
- **Schüttguttechnik**
- **etc.**

Revision 01 dd. 13.02.2018

Zeichnungen und Materialangaben können von uns ohne Mitteilung verändert werden.

copyright © by
FERGO® Armaturen GmbH

Blindeisenweg 31
D-41468 Neuss

Tel.: +49(0) 2131 - 15 39 28-0
Fax: +49(0) 2131 - 15 39 28-99

Web: www.fergo.eu
E-Mail: info@fergo.eu

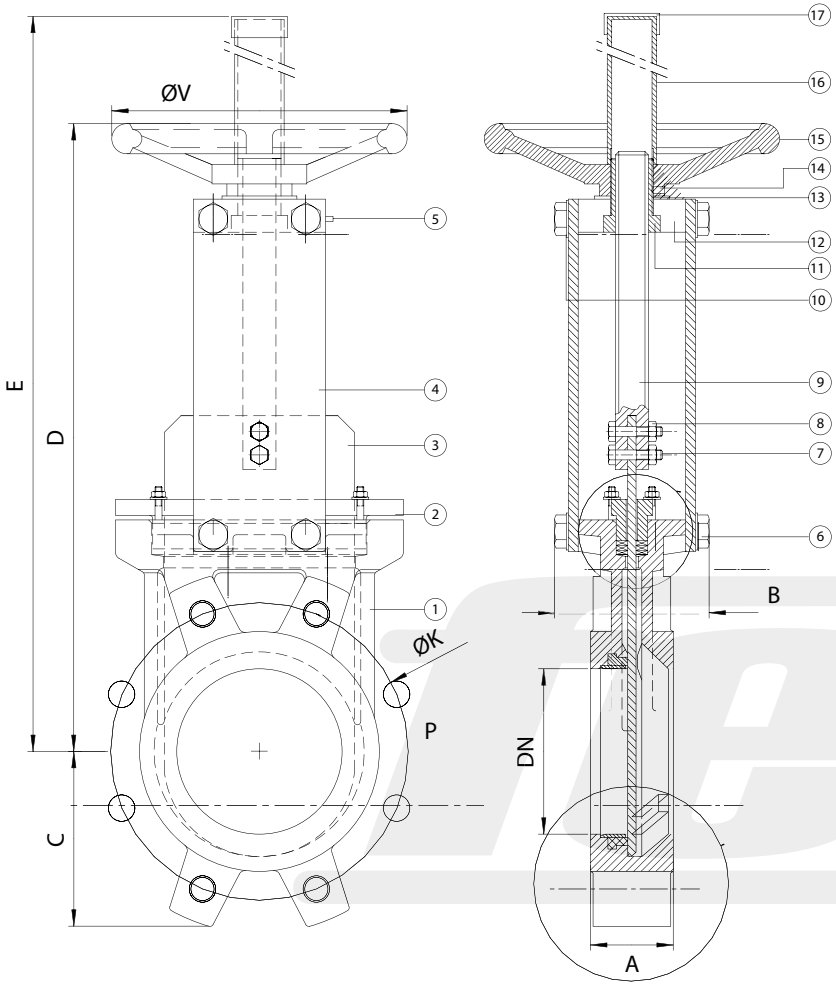

DETAIL A

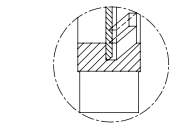

Metallisch

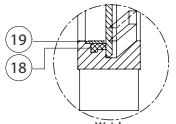

Weich

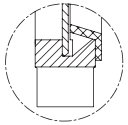

15° Kegel mit Metallsitz

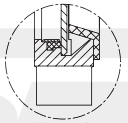

15° Kegel mit weichem Sitz

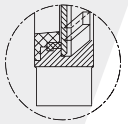

8° Schaber mit weichem Sitz

15° Schaber, 8° Kegel mit weichem Sitz

DETAIL B

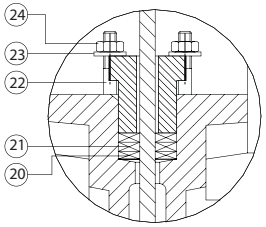

Abmessungen*

DN	INCH	A	B	C	D	D1	V	E	Kg
50	2"	40	92	63	295	200	200	417	7
65	2 1/2"	40	92	70	320	200	200	442	8
80	3"	50	92	92	346	200	200	469	9
100	4"	50	92	105	386	200	200	509	11
125	5"	50	102	120	420	250	250	593	15
150	6"	60	102	130	471	250	250	644	18
200	8"	60	119	160	582	300	300	825	30
250	10"	70	119	198	683	300	300	1026	44
300	12"	70	119	234	790	300	300	1126	58
350	14"	96	194	256	907	400	400	1357	96
400	16"	100	194	292	1014	400	400	1463	124
450	18"	106	290	308	1106	500	500	1651	168
500	20"	110	290	340	1211	500	500	1756	192
600	24"	110	290	400	1417	500	500	2062	245
700	28"	110	300	452	1675	600	600	2440	405
800	32"	110	300	505	1887	600	600	2665	455
900	36"	110	350	555		600	600		512
1000	40"	110	350	610					680
1200	48"	150	400	725					865

Materialien*

	Ausführung in:	*Grauguss*	*Edelstahl*
1	**Gehäuse**	GG25	1.4408/CF8M
2	**Stopfbuchsbrille**	Aluminium	1.4408/SS316
3	**Platte**	1.4301/SS304	1.4408/SS316
4	**Trägerplatten**	Stahl	Stahl
5	**Schmierer**	Aluminium	Aluminium
6	**Schrauben**	Edelstahl	Edelstahl
7	**Schrauben**	Edelstahl	Edelstahl
8	**Schrauben**	Edelstahl	Edelstahl
9	**Spindel**	1.4301/SS304	1.4301/SS304
10	**Unterlegscheibe**	Edelstahl	Edelstahl
11	**Antriebsmutter**	Bronze	Bronce
12	**Brücke**	Stahl	Steel
13	**Unterlegscheibe**	Messing	Brass
14	**Madenschraube**	Inox	Inox
15	**Handrad**	GG25	GG25
16	**Hülse**	Stahl	Steel
17	**Abdeckung**	Plastik	Plastic
18	**Sitz**	EPDM / NBR / Viton / Silicon / Flucast ABP / PTFE	
19	**Dichtring**	1.4408/SS316	1.4408/SS316
20	**Packung**	Synt. + PTFE / PTFE / Graphite / Ceramic fibre	
21	**Stopfbuchsbrille**	EPDM / NBR / Viton / PTFE	
22	**Dichtschrauben**	Edelstahl	Edelstahl
23	**Unterlegscheiben**	Edelstahl	Edelstahl
24	**Schrauben**	Edelstahl	Edelstahl

Druckstufen

DN50 - DN250:	10 bar
DN300 - DN400:	6 bar
DN450:	5 bar
DN500 - DN600:	4 bar
DN700 - DN1200:	2 bar

Farbe / Lackierung*

RAL 5015

Flansche gebohrt nach
EN 1092-2 und DIN 2501: ISO PN10
(Für weitere Informationen sehen Sie bitte in unserem Downloadbereich unserer Webseite)

**Andere Maße, Materialien und Farben auf Anfrage.*

Revision 01 dd. 13.02.2018

Zeichnungen und Materialangaben können von uns ohne Mitteilung verändert werden.

FM200 - steigende Spindel

copyright © by
FERGO® Armaturen GmbH

Blindeisenweg 31
D-41468 Neuss

Tel.: +49(0) 2131 - 15 39 28-0
Fax: +49(0) 2131 - 15 39 28-99

Web: www.fergo.eu
E-Mail: info@fergo.eu

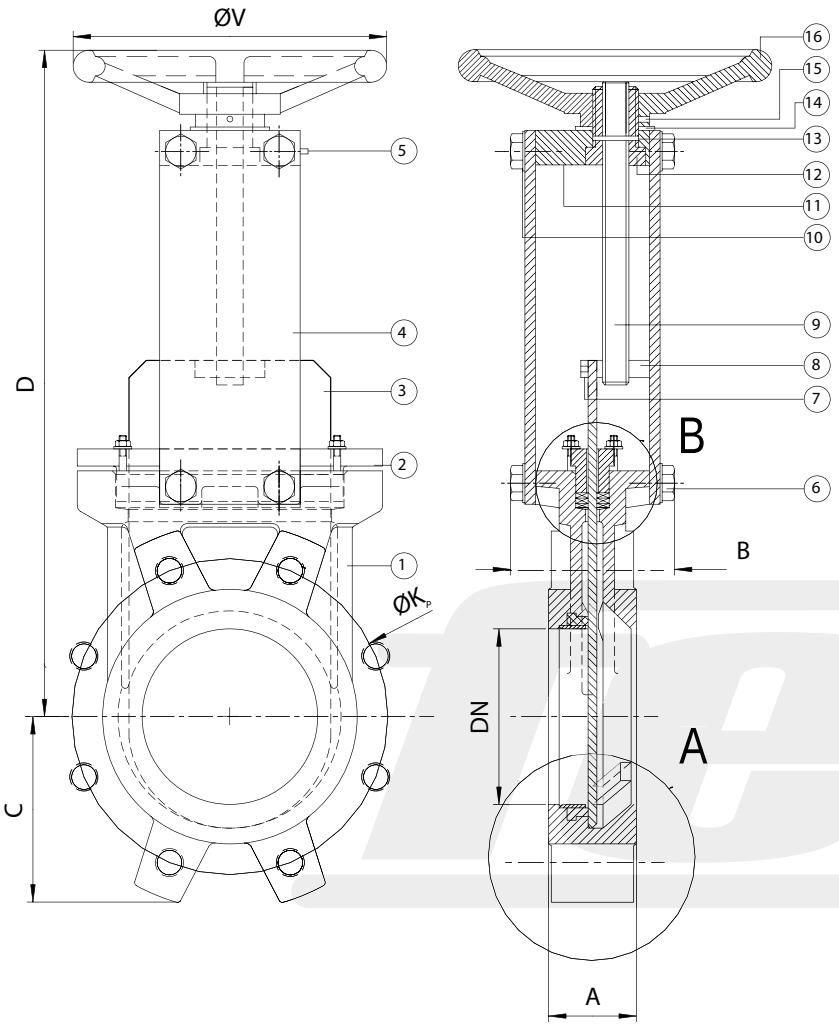

DETAIL A

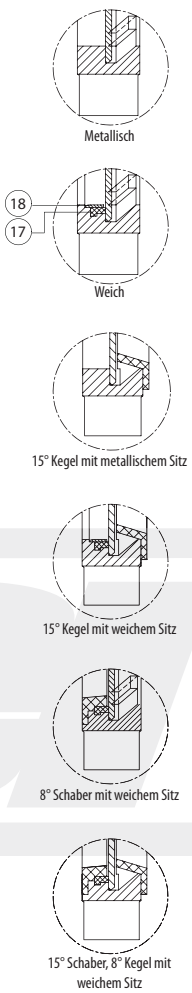

DETAIL B

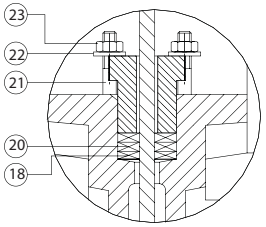

Abmessungen*

DN	INCH	A	B	C	D	D1	V	E	Kg
50	2"	40	92	63	295	200	200	417	7
65	2 1/2"	40	92	70	320	200	200	442	8
80	3"	50	92	92	346	200	200	469	9
100	4"	50	92	105	386	200	200	509	11
125	5"	50	102	120	420	250	250	593	15
150	6"	60	102	130	471	250	250	644	18
200	8"	60	119	160	582	300	300	825	30
250	10"	70	119	198	683	300	300	1026	44
300	12"	70	119	234	790	300	300	1126	58
350	14"	96	194	256	907	400	400	1357	96
400	16"	100	194	292	1014	400	400	1463	124
450	18"	106	290	308	1106	500	500	1651	168
500	20"	110	290	340	1211	500	500	1756	192
600	24"	110	290	400	1417	500	500	2062	245

Materialien*

	Ausführung in:	*Grauguss*	*Edelstahl*
1	**Gehäuse**	GG25	1.4408/CF8M
2	**Stopfbuchsbrille**	Aluminium	1.4408/SS316
3	**Platte**	1.4301/SS304	1.4408/SS316
4	**Trägerplatten**	Stahl	Stahl
5	**Schmierer**	Aluminium	Aluminium
6	**Schrauben**	Edelstahl	Edelstahl
7	**Verbindungsschrauben**	Stahl	Stahl
8	**Spindelführung**	Bronze	Bronze
9	**Spindel**	1.4301/SS304	1.4301/SS304
10	**Unterlegscheibe**	Edelstahl	Edelstahl
11	**Spindellager**	Stahl	Stahl
12	**Spindelmutter**	Bronze	Bronce
13	**Halteschraube**	1.4301/SS304	1.4301/SS304
14	**Unterlegscheibe**	Messing	Brass
15	**Stift**	1.4301/SS304	1.4301/SS304
16	**Handrad**	GG25	Stahl
17	**Sitz**	EPDM / NBR / Viton / Silicon / Flucast ABP / PTFE	
18	**Dichtring**	1.4408/SS316	1.4408/SS316
19	**Packung**	Synt. + PTFE / PTFE / Graphite / Ceramic fibre	
20	**Stopfbuchse**	EPDM / NBR / Viton / PTFE	
21	**Schraube**	Edelstahl	Edelstahl
22	**Unterlegscheibe**	Edelstahl	Edelstahl
23	**Mutter**	Edelstahl	Edelstahl

Druckstufen

DN50 - DN250:	10 bar
DN300 - DN400:	6 bar
DN450:	5 bar
DN500 - DN600:	4 bar
DN700 - DN1200:	2 bar

Farbe / Lackierung*

RAL 5015

Flansche gebohrt nach
EN 1092-2 und DIN 2501: ISO PN10
(Für weitere Informationen sehen Sie bitte in unserem Downloadbereich unserer Webseite)

**Andere Maße, Materialien und Farben auf Anfrage.*

Revision 01 dd. 13.02.2018

Zeichnungen und Materialangaben können von uns ohne Mitteilung verändert werden.

FM200 - nicht steigende Spindel

copyright © by
FERGO® Armaturen GmbH

Blindeisenweg 31
D-41468 Neuss

Tel.: +49(0) 2131 - 15 39 28-0
Fax: +49(0) 2131 - 15 39 28-99

Web: www.fergo.eu
E-Mail: info@fergo.eu

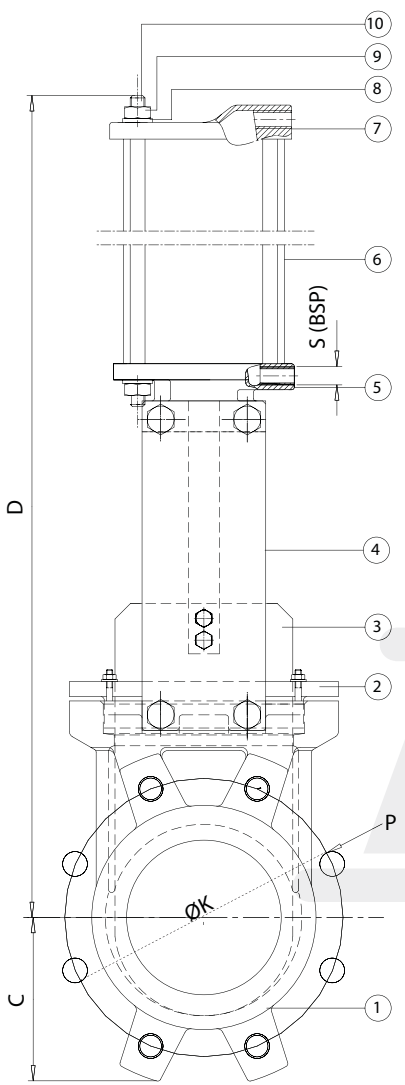

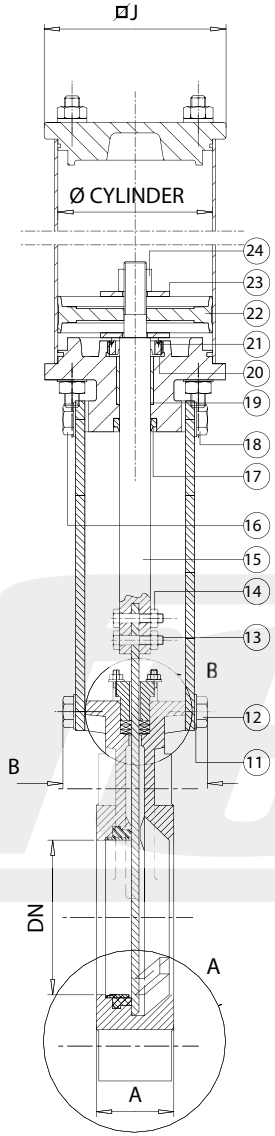

DETAIL A

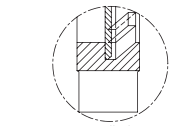

Metallisch

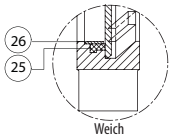

Weich

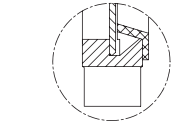

15° Kegel mit metallischem Sitz

15° Kegel mit weichem Sitz

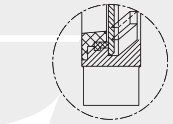

8°Schaber mit weichem Sitz

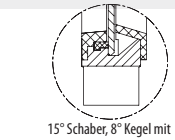

15° Schaber, 8° Kegel mit weichem Sitz

DETAIL B

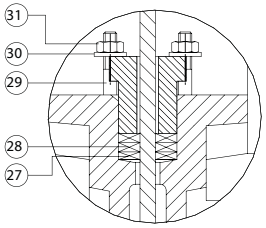

Abmessungen*

DN	INCH	A	B	C	Zylinder	S	J	D	Kg
50	2"	40	92	63	80	1/4"	96	412	9
65	2 1/2"	40	92	70	80	1/4"	96	452	10
80	3"	50	92	92	80	1/4"	96	494	11
100	4"	50	92	105	100	1/4"	115	557	14
125	5"	50	102	120	125	1/4"	138	635	20
150	6"	60	102	130	125	1/4"	138	711	25
200	8"	60	119	160	160	1/4"	175	871	44
250	10"	70	119	198	200	1/4"	218	1027	67
300	12"	70	119	234	200	1/4"	218	1177	82
350	14"	96	194	256	250	3/8"	270	1380	135
400	16"	100	194	292	250	3/8"	270	1536	165
450	18"	106	290	308	300	3/8"	382	1691	220
500	20"	110	290	340	300	3/8"	382	1846	280
600	24"	110	290	400	300	3/8"	382	2152	330
700	28"	110	300	452	350	1/2"	426	2580	520
800	32"	110	300	505	350	1/2"	426	2890	585
900	36"	110	350	555	400	1/2"	538	3135	650
1000	40"	110	350	610	400	1/2"	538	3378	850
1200	48"	150	400	725	400	1/2"	538	4048	1060

Materialien*

	Ausführung in:	*Grauguss*	*Edelstahl*
1	**Gehäuse**	GG25	1.4408/CF8M
2	**Stopfbuchsbrille**	Aluminium	1.4408/SS316
3	**Platte**	1.4301/SS304	1.4408/SS316
4	**Trägerplatten**	Stahl	Stahl
5	**Unterer Deckel**	Aluminium	Aluminium
6	**Zylindermantel**	Aluminium	Aluminium
7	**Oberer Deckel**	Aluminium	Aluminium
8	**Unterlegscheibe**	Edelstahl	Edelstahl
9	**Mutter**	Edelstahl	Edelstahl
10	**Gestänge**	Edelstahl	Edelstahl
11	**Unterlegscheibe**	Edelstahl	Edelstahl
12	**Schraube**	Edelstahl	Edelstahl
13	**Mutter**	Edelstahl	Edelstahl
14	**Mutter**	Edelstahl	Edelstahl
15	**Spindel**	1.4301/SS304	1.4408/SS316
16	**Mutter**	Edelstahl	Edelstahl
17	**Schaber**	NBR	NBR
18	**Mutter**	Edelstahl	Edelstahl
19	**Dichtung**	Bronze	1.4408/SS316
20	**Gummidichtung**	NBR	NBR
21	**Dichtschraube**	1.4408/SS316	1.4408/SS316
22	**Kolbendichtung**	NBR	NBR
23	**Unterlegscheibe**	Edelstahl	1.4408/SS316
24	**Mutter**	Edelstahl	Edelstahl
25	**Sitz**	EPDM / NBR / Viton / Silicon / Flucast ABP / PTFE	
26	**Dichtring**	1.4408/SS316	1.4408/SS316
27	**Packung**	Synt. + PTFE / PTFE / Graphite / Ceramic fibre	
28	**Dichtung**	EPDM / NBR / Viton / PTFE	
29	**Stopfbuchsbrille**	Edelstahl	Edelstahl
30	**Unterlegscheibe**	Edelstahl	Edelstahl
31	**Mutter**	Edelstahl	Edelstahl

Druckstufen

DN50 - DN250:	10 bar
DN300 - DN400:	6 bar
DN450:	5 bar
DN500 - DN600:	4 bar
DN700 - DN1200:	2 bar

Farbe / Lackierung*

RAL 5015

Flansche gebohrt nach
EN 1092-2 und DIN 2501: ISO PN10
(Für weitere Informationen sehen Sie bitte in unserem Downloadbereich unserer Webseite)

**Andere Maße, Materialien und Farben auf Anfrage.*

Revision 01 dd. 13.02.2018

Zeichnungen und Materialangaben können von uns ohne Mitteilung verändert werden.

FM200 - pneumatisch doppelwirkend

copyright © by
FERGO® Armaturen GmbH

Blindeisenweg 31
D-41468 Neuss

Tel.: +49(0) 2131 - 15 39 28-0
Fax: +49(0) 2131 - 15 39 28-99

Web: www.fergo.eu
E-Mail: info@fergo.eu

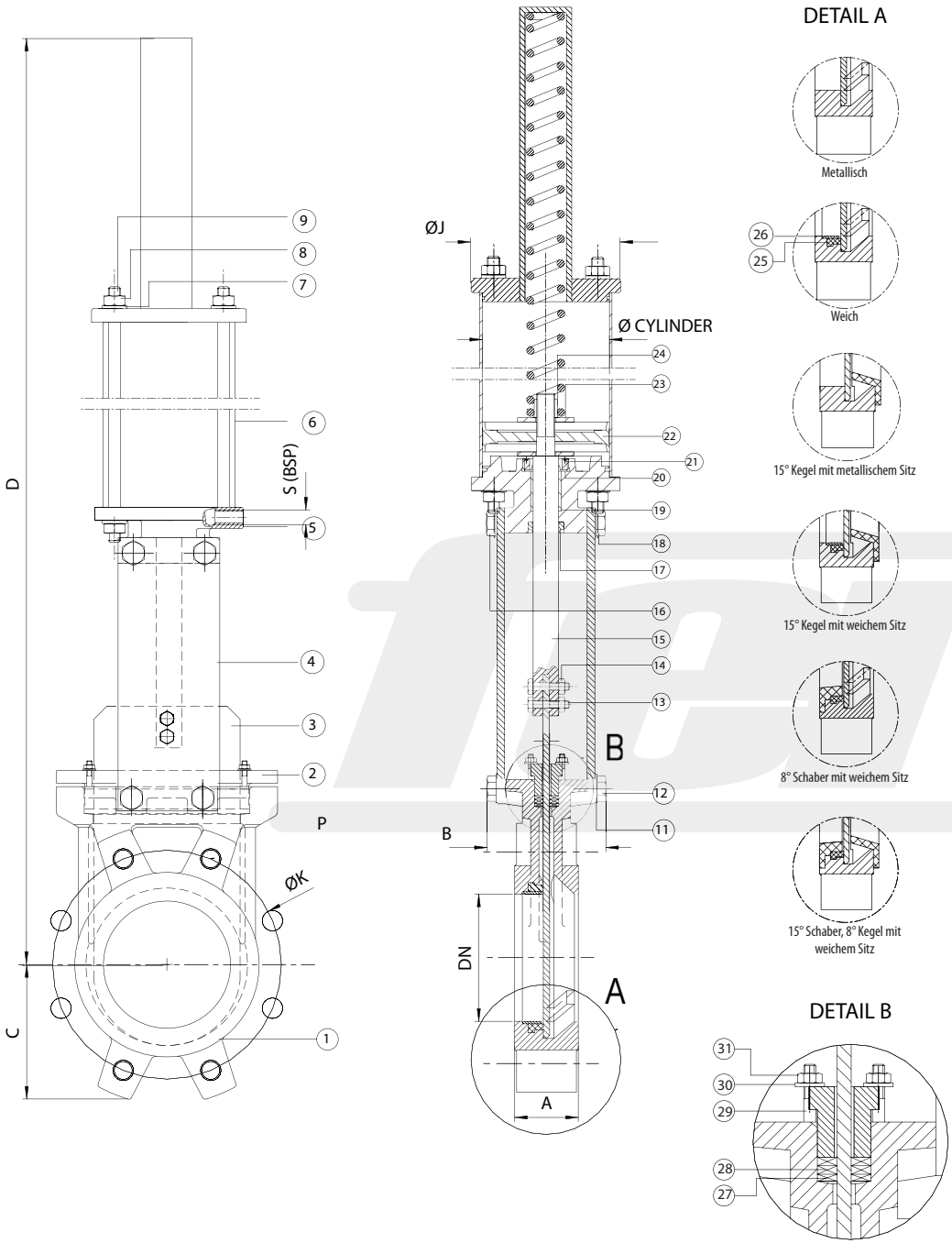

Abmessungen*

DN	INCH	A	B	C	Zylinder	S	J	D
50	2"	40	92	63	80	1/4"	96	780
65	2 1/2"	40	92	70	80	1/4"	96	790
80	3"	50	92	92	80	1/4"	96	810
100	4"	50	92	105	100	1/4"	115	875
125	5"	50	102	120	125	1/4"	138	960
150	6"	60	102	130	125	1/4"	138	1066
200	8"	60	119	160	160	1/4"	175	1380
250	10"	70	119	198	200	1/4"	218	1792
300	12"	70	119	234	200	1/4"	218	2150

Materialien*

	Ausführung in:	*Grauguss*	*Edelstahl*
1	**Gehäuse**	GG25	1.4408/CF8M
2	**Stopfbuchsbrille**	Aluminium	1.4408/SS316
3	**Platte**	1.4301/SS304	1.4408/SS316
4	**Trägerplatten**	Stahl	Stahl
5	**Unterer Deckel**	Aluminium	Aluminium
6	**Zylinderhülle**	Aluminium	Aluminium
7	**Oberer Deckel**	Aluminium	Aluminium
8	**Unterlegscheibe**	Edelstahl	Edelstahl
9	**Mutter**	Edelstahl	Edelstahl
10	**Gestänge**	Edelstahl	Edelstahl
11	**Unterlegscheibe**	Edelstahl	Edelstahl
12	**Schraube**	Edelstahl	Edelstahl
13	**Mutter**	Edelstahl	Edelstahl
14	**Mutter**	Edelstahl	Edelstahl
15	**Spindel**	1.4205/SS304	1.4408/SS316
16	**Mutter**	Edelstahl	Edelstahl
17	**Scharber**	NBR	NBR
18	**Mutter**	Edelstahl	Edelstahl
19	**Dichtflansch**	Bronze	1.4408/SS316
20	**Gummidichtung**	NBR	NBR
21	**Dichtschraube**	1.4408/SS316	1.4408/SS316
22	**Kolbendichtung**	NBR	NBR
23	**Unterlegscheibe**	Edelstahl	1.4408/SS316
24	**Mutter**	Edelstahl	Edelstahl
25	**Sitz**	EPDM / NBR / Viton / Silicon / Flucast ABP / PTFE	
26	**Dichtring**	1.4408/SS316	1.4408/SS316
27	**Packung**	Synt. + PTFE / PTFE / Graphite / Ceramic fibre	
28	**Dichtung**	EPDM / NBR / Viton / PTFE	
29	**Brillenbefestigung**	Edelstahl	Edelstahl
30	**Unterlegscheibe**	Edelstahl	Edelstahl
31	**Mutter**	Edelstahl	Edelstahl

Druckstufen

DN50 - DN250:	10 bar
DN300 - DN400:	6 bar
DN450:	5 bar
DN500 - DN600:	4 bar
DN700 - DN1200:	2 bar

Farbe / Lackierung*

RAL 5015

Flansche gebohrt nach
EN 1092-2 und DIN 2501: ISO PN10
(Für weitere Informationen sehen Sie bitte in unserem Downloadbereich unserer Webseite)

**Andere Maße, Materialien und Farben auf Anfrage.*

Revision 01 dd. 13.02.2018

Zeichnungen und Materialangaben können von uns ohne Mitteilung verändert werden.

FM200 - pneumatisch einfachwirkend

copyright © by
FERGO® Armaturen GmbH

Blindeisenweg 31
D-41468 Neuss

Tel.: +49(0) 2131 - 15 39 28-0
Fax: +49(0) 2131 - 15 39 28-99

Web: www.fergo.eu
E-Mail: info@fergo.eu

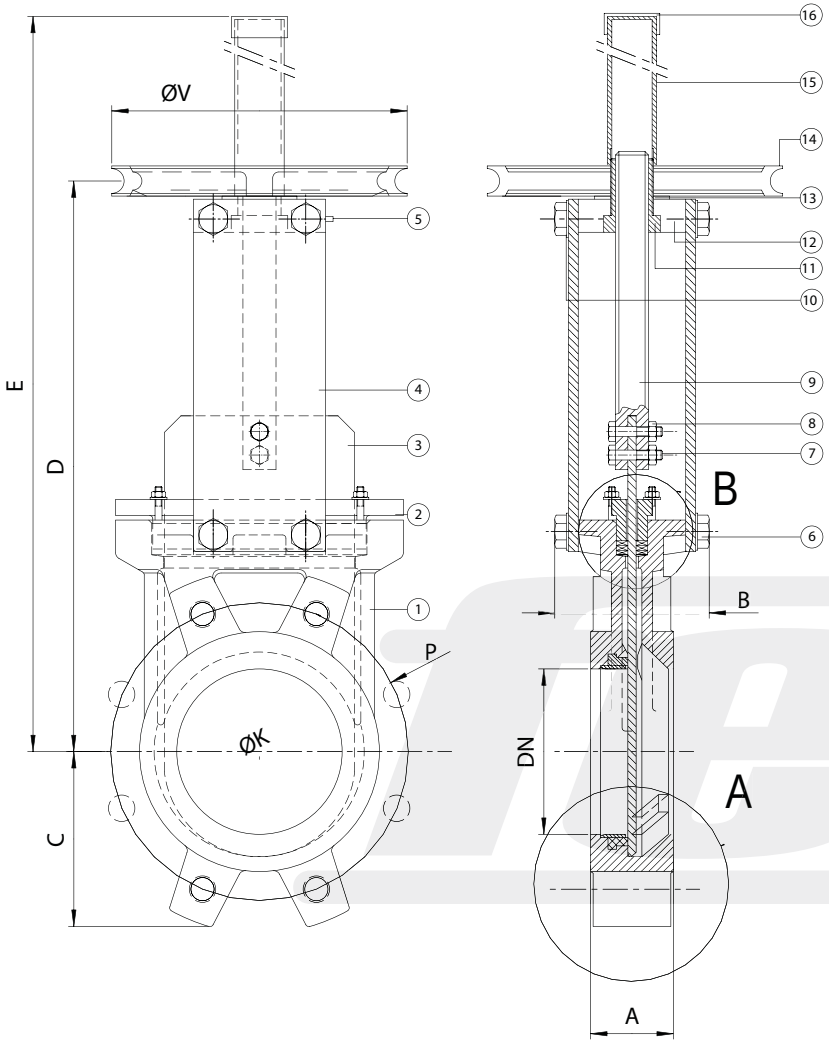

DETAIL A

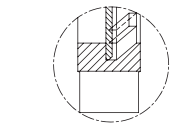
Metallisch

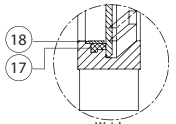

Weich

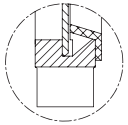
15° Kegel mit metallischem Sitz

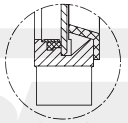
15° Kegel mit weichem Sitz

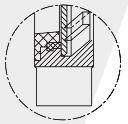
8° Schaber mit weichem Sitz

15° Schaber, 8° Kegel mit weichem Sitz

DETAIL B

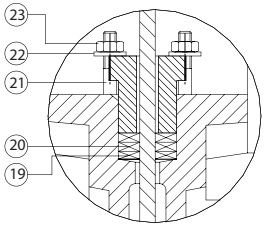

Abmessungen*

DN	INCH	A	B	C	D	V	E
50	2"	40	92	63	244	266	417
65	2 1/2"	40	92	70	268	266	442
80	3"	50	92	92	296	266	469
100	4"	50	92	105	336	266	509
125	5"	50	102	120	370	266	593
150	6"	60	102	130	421	266	644
200	8"	60	119	160	527	266	825
250	10"	70	119	198	628	266	1026
300	12"	70	119	234	728	266	1126
350	14"	96	194	256	838	402	1357
400	16"	100	194	292	944	402	1463
450	18"	106	290	308	1032	402	1651
500	20"	110	290	340	1137	402	1756
600	24"	110	290	400	1343	402	2062

Materialien*

	Ausführung in:	*Grauguss*	*Edelstahl*
1	**Gehäuse**	GG25	1.4408/CF8M
2	**Stopfbuchsbrille**	Aluminium	1.4408/SS316
3	**Platte**	1.4301/SS304	1.4408/SS316
4	**Trägerplatten**	Stahl	Stahl
5	**Schmierer**	Aluminium	Aluminium
6	**Mutter**	Edelstahl	Edelstahl
7	**Schraube**	Edelstahl	Edelstahl
8	**Mutter**	Edelstahl	Edelstahl
9	**Spindel**	1.4301/SS304	1.4301/SS304
10	**Unterlegscheibe**	Edelstahl	Edelstahl
11	**Antriebsmutter**	Bronze	Bronce
12	**Brücke**	Stahl	Stahl
13	**Unterlegscheibe**	Messing	Brass
14	**Kettenrad**	Stahl	Stahl
15	**Hülse**	Stahl	Stahl
16	**Deckel**	Plasitc	Plasitc
17	**Sitz**	EPDM / NBR / Viton / Silicon / Flucast ABP / PTFE	
18	**Dichtring**	1.4408/SS316	1.4408/SS316
19	**Packung**	Synt. + PTFE / PTFE / Graphite / Ceramic fibre	
20	**Dichtung**	EPDM / NBR / Viton / PTFE	
21	**Schrauben**	Edelstahl	Edelstahl
22	**Unterlegscheibe**	Edelstahl	Edelstahl
23	**Mutter**	Edelstahl	Edelstahl

Druckstufen

DN50 - DN250:	10 bar
DN300 - DN400:	6 bar
DN450:	5 bar
DN500 - DN600:	4 bar
DN700 - DN1200:	2 bar

Farbe / Lackierung*

RAL 5015

Flansche gebohrt nach
EN 1092-2 und DIN 2501: ISO PN10
(Für weitere Informationen sehen Sie bitte in unserem Downloadbereich unserer Webseite)

**Andere Maße, Materialien und Farben auf Anfrage.*

Revision 01 dd. 13.02.2018

Zeichnungen und Materialangaben können von uns ohne Mitteilung verändert werden.

FM200 - Kettenrad

copyright © by
FERGO® Armaturen GmbH

Blindeisenweg 31
D-41468 Neuss

Tel.: +49(0) 2131 - 15 39 28-0
Fax: +49(0) 2131 - 15 39 28-99

Web: www.fergo.eu
E-Mail: info@fergo.eu

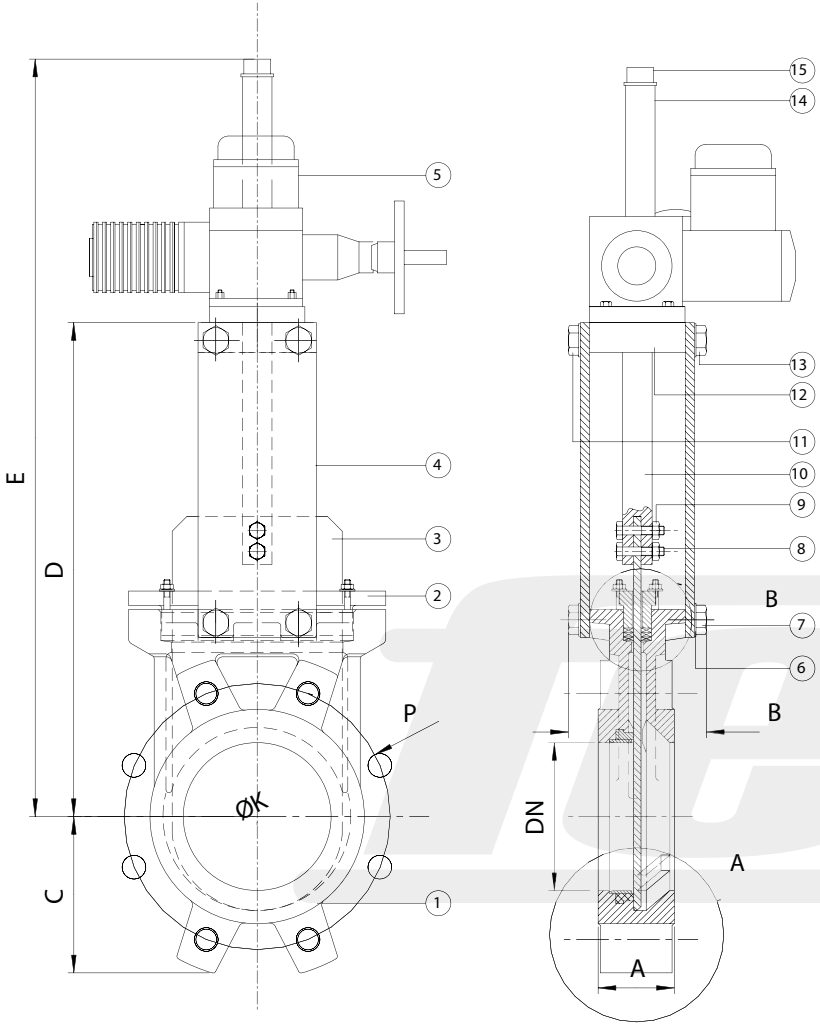

DETAIL A

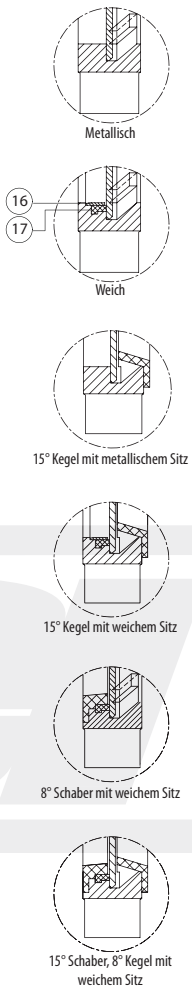

Abmessungen*

DN	INCH	A	B	C	D	E
50	2"	40	92	63	240	630
65	2 1/2"	40	92	70	270	655
80	3"	50	92	92	295	680
100	4"	50	92	105	335	720
125	5"	50	102	120	370	805
150	6"	60	102	130	418	855
200	8"	60	119	160	522	1050
250	10"	70	119	198	625	1250
300	12"	70	119	234	725	1350
350	14"	96	194	256	845	1510
400	16"	100	194	292	945	1615
450	18"	106	290	308	1045	1870
500	20"	110	290	340	1148	1986
600	24"	110	290	400	1360	2115

Materialien*

	Ausführung in:	*Grauguss*	*Edelstahl*
1	**Gehäuse**	GG25	1.4408/CF8M
2	**Stopfbuchsbrille**	Aluminium	1.4408/SS316
3	**Platte**	1.4301/SS304	1.4408/SS316
4	**Trägerplatten**	Stahl	Stahl
5	**Elektro-Motor**	-	-
6	**Sicherungsring**	Edelstahl	Edelstahl
7	**Schraube**	Edelstahl	Edelstahl
8	**Mutter**	Edelstahl	Edelstahl
9	**Mutter**	Edelstahl	Edelstahl
10	**Spindel**	1.4301/SS304	1.4301/SS304
11	**Mutter**	Edelstahl	Edelstahl
12	**Lager**	Edelstahl	Edelstahl
13	**Schrauben**	Edelstahl	Edelstahl
14	**Hülse**	Edelstahl	Edelstahl
15	**Deckel**	Plastic	Plastic
16	**Sitz**	EPDM / NBR / Viton / Silicon / Flucast ABP / PTFE	
17	**Dichtring**	1.4301/SS304	1.4301/SS304
18	**Packung**	Synt. + PTFE / PTFE / Graphite / Ceramic fibre	
19	**Dichtung**	EPDM / NBR / Viton / PTFE	
20	**Schrauben**	Edelstahl	Edelstahl
21	**Unterlegscheibe**	Edelstahl	Edelstahl
22	**Mutter**	Edelstahl	Edelstahl

Druckstufen

DN50 - DN250:	10 bar
DN300 - DN400:	6 bar
DN450:	5 bar
DN500 - DN600:	4 bar
DN700 - DN1200:	2 bar

Farbe / Lackierung*

RAL 5015

Flansche gebohrt nach
EN 1092-2 und DIN 2501: ISO PN10
(Für weitere Informationen sehen Sie bitte in unserem Downloadbereich unserer Webseite)

**Andere Maße, Materialien und Farben auf Anfrage.*

DETAIL B

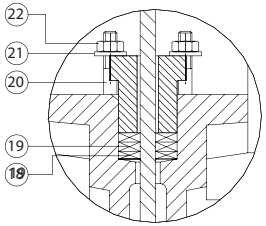

Revision 01 dd. 13.02.2018

Zeichnungen und Materialangaben können von uns ohne Mitteilung verändert werden.

FM200 - Elektro-Motor

copyright © by
FERGO® Armaturen GmbH

Blindeisenweg 31
D-41468 Neuss

Tel.: +49(0) 2131 - 15 39 28-0
Fax: +49(0) 2131 - 15 39 28-99

Web: www.fergo.eu
E-Mail: info@fergo.eu

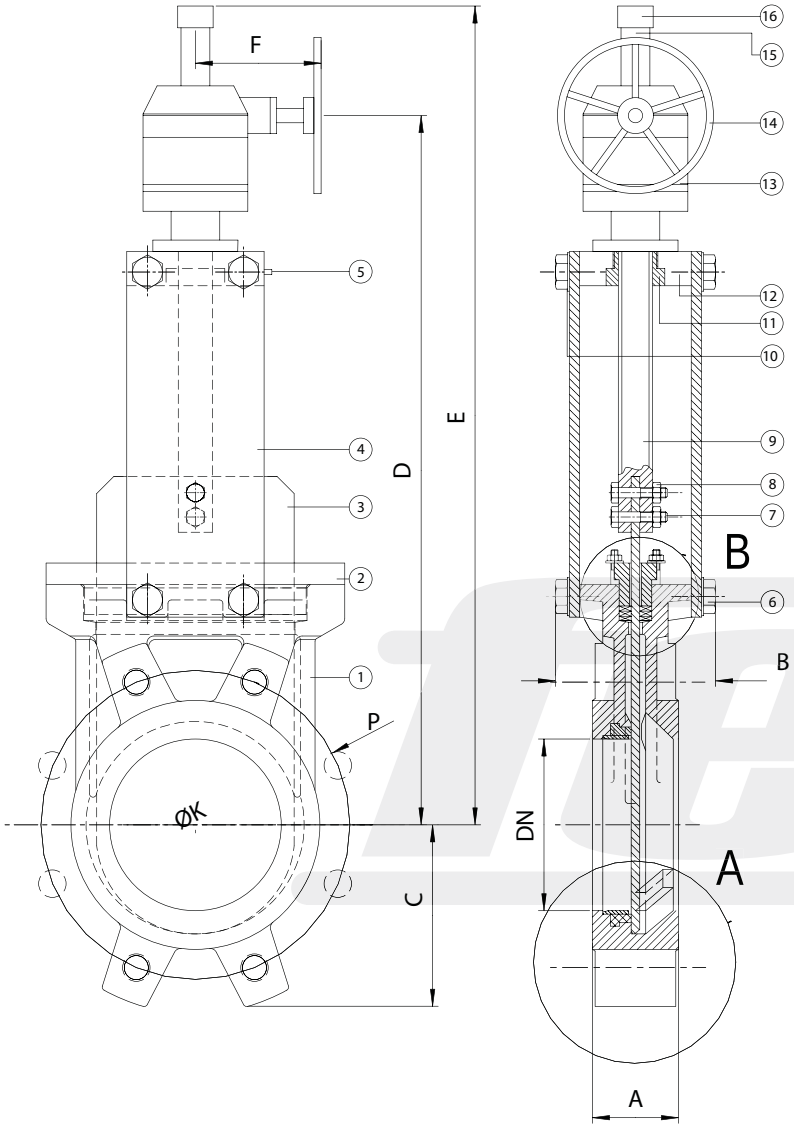

DETAIL A

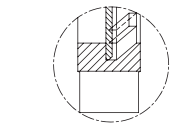

Metallisch

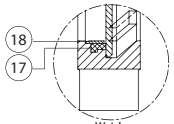

Weich

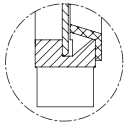

15° Kegel mit metallischem Sitz

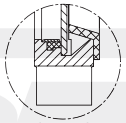

15° Kegel mit weichem Sitz

8° Schaber mit weichem Sitz

15° Schaber, 8° Kegel mit weichem Sitz

DETAIL B

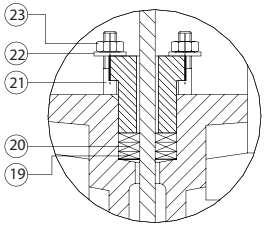

Abmessungen*

DN	INCH	A	B	C	D	E	F
200	8"	60	119	160	632	947	320
250	10"	70	119	198	733	1048	320
300	12"	70	119	234	833	1148	320
350	14"	96	194	256	974	1390	320
400	16"	100	194	292	1080	1495	320
450	18"	106	290	308	1168	1783	320
500	20"	110	290	340	1273	1890	320
600	24"	110	290	400	1476	2095	320
700	28"	110	300	452	1680	2330	320
800	32"	110	300	505	1885	2640	320
900	36"	110	350	555	2120	2975	320
1000	40"	110	350	610	2315	3280	375
1200	48"	150	400	725	2810	3960	375

Materialien*

	Ausführung in:	*Grauguss*	*Edelstahl*
1	**Gehäuse**	GG25	1.4408/CF8M
2	**Stopfbuchsbrille**	Aluminium	1.4408/SS316
3	**Platte**	1.4301/SS304	1.4408/SS316
4	**Trägerplatten**	Stahl	Stahl
5	**Schmierer**	Aluminium	Aluminium
6	**Mutter**	Edelstahl	Edelstahl
7	**Mutter**	Edelstahl	Edelstahl
8	**Mutter**	Edelstahl	Edelstahl
9	**Spindel**	1.4301/SS304	1.4301/SS304
10	**Unterlegscheibe**	Edelstahl	Edelstahl
11	**Scharber**	Bronze	Bronze
12	**Brücke**	Stahl	Stahl
13	**Handgetriebe**		
14	**Handhebel**	Stahl	Stahl
15	**Hülse**	Stahl	Stahl
16	**Deckel**	Plastic	Plastic
17	**Sitz**	EPDM / NBR / Viton / Silicon / Flucast ABP / PTFE	
18	**Dichtring**	1.4408/SS316	1.4408/SS316
19	**Packung**	Synt. + PTFE / PTFE / Graphite / Ceramic fibre	
20	**Dichtung**	EPDM / NBR / Viton / PTFE	
21	**Schraube**	Edelstahl	Edelstahl
22	**Unterlegscheibe**	Edelstahl	Edelstahl
23	**Mutter**	Edelstahl	Edelstahl

Druckstufen

DN50 - DN250:	10 bar
DN300 - DN400:	6 bar
DN450:	5 bar
DN500 - DN600:	4 bar
DN700 - DN1200:	2 bar

Farbe / Lackierung*

RAL 5015

Flansche gebohrt nach
EN 1092-2 und DIN 2501: ISO PN10
(Für weitere Informationen sehen Sie bitte in unserem Downloadbereich unserer Webseite)

**Andere Maße, Materialien und Farben auf Anfrage.*

Revision 01 dd. 13.02.2018

Zeichnungen und Materialangaben können von uns ohne Mitteilung verändert werden.

FM200 - Handgetriebe

copyright © by
FERGO® Armaturen GmbH

Blindeisenweg 31
D-41468 Neuss

Tel.: +49(0) 2131 - 15 39 28-0
Fax: +49(0) 2131 - 15 39 28-99

Web: www.fergo.eu
E-Mail: info@fergo.eu

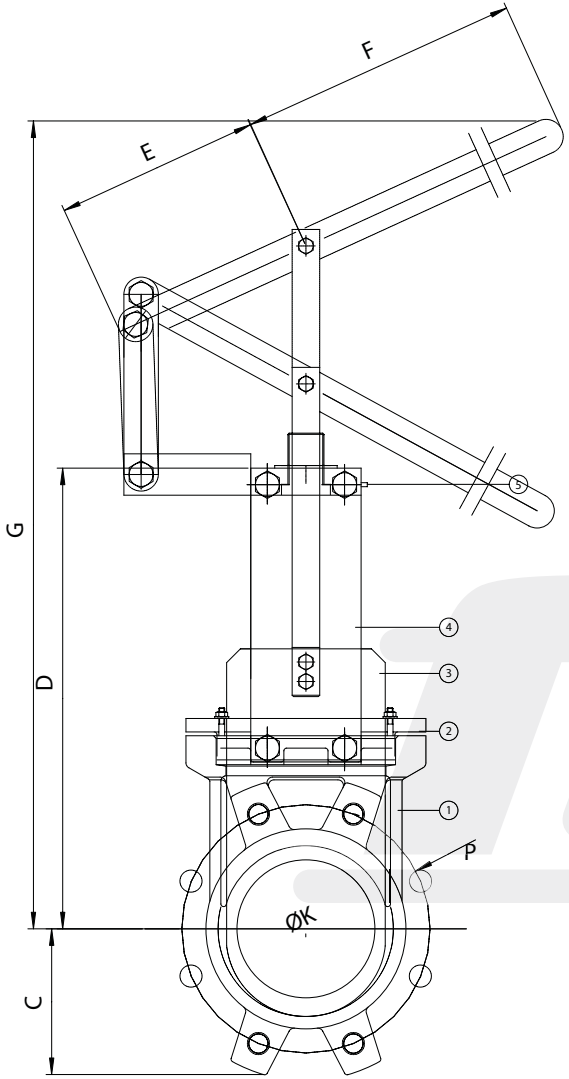

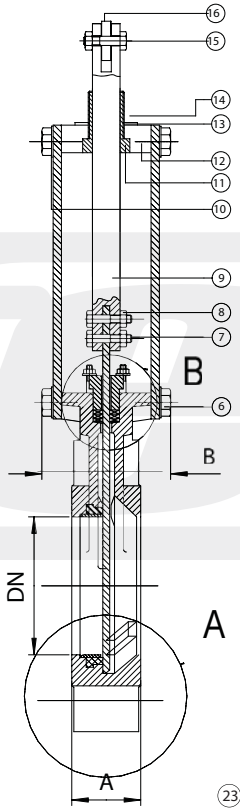

DETAIL A

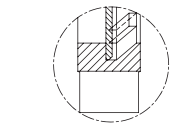

Metallisch

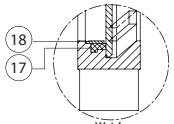

Weich

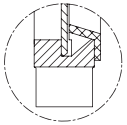

15° Kegel mit metallischem Sitz

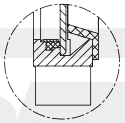

15° Kegel mit weichem Sitz

8° Schaber mit weichem Sitz

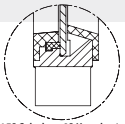

15° Schaber, 8° Kegel mit weichem Sitz

DETAIL B

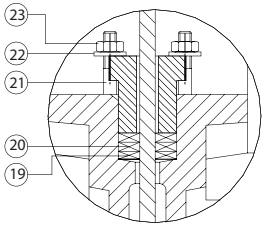

Abmessungen*

DN	INCH	A	B	C	D	E	F	G
50	2"	40	92	63	244	150	300	395
65	2 1/2"	40	92	70	268	150	300	435
80	3"	50	92	92	296	150	300	458
100	4"	50	92	105	336	150	400	590
125	5"	50	102	120	370	150	400	725
150	6"	60	102	130	421	150	400	892
200	8"	60	119	160	527	323	600	1280
250	10"	70	119	198	628	323	600	1430
300	12"	70	119	234	728	323	600	1580

Materialien*

	Ausführung in:	*Grauguss*	*Edelstahl*
1	**Gehäuse**	GG25	1.4408/CF8M
2	**Stopfbuchsbrille**	Aluminium	1.4408/SS316
3	**Platte**	1.4301/SS304	1.4408/SS316
4	**Trägerplatten**	Stahl	Stahl
5	**Schmierer**	Aluminium	Aluminium
6	**Mutter**	Edelstahl	Edelstahl
7	**Mutter**	Edelstahl	Edelstahl
8	**Mutter**	Edelstahl	Edelstahl
9	**Spindel**	1.4301/SS304	1.4301/SS304
10	**Unterlegscheibe**	Edelstahl	Edelstahl
11	**Antriebsmutter**	Bronze	Bronze
12	**Brücke**	Stahl	Stahl
13	**Unterlegscheibe**	Messing	Messing
14	**Führung**	Stahl	Stahl
15	**Schraube**	Stahl	Stahl
16	**Hebel**	Stahl	Stahl
17	**Sitz**	EPDM / NBR / Viton / Silicon / Flucast ABP / PTFE	
18	**Dichtring**	1.4408/SS316	1.4408/SS316
19	**Packung**	Synt. + PTFE / PTFE / Graphite / Ceramic fibre	
20	**Dichtung**	EPDM / NBR / Viton / PTFE	
21	**Schraube**	Edelstahl	Edelstahl
22	**Unterlegscheibe**	Edelstahl	Edelstahl
23	**Mutter**	Edelstahl	Edelstahl

Druckstufen

DN50 - DN250:	10 bar
DN300 - DN400:	6 bar
DN450:	5 bar
DN500 - DN600:	4 bar
DN700 - DN1200:	2 bar

Farbe / Lackierung*

RAL 5015

Flansche gebohrt nach
EN 1092-2 und DIN 2501: ISO PN10
(Für weitere Informationen sehen Sie bitte in unserem Downloadbereich unserer Webseite)

**Andere Maße, Materialien und Farben auf Anfrage.*

Revision 01 dd. 13.02.2018

Zeichnungen und Materialangaben können von uns ohne Mitteilung verändert werden.

FM200 - Schnellschlusshebel

copyright © by
FERGO® Armaturen GmbH

Blindeisenweg 31
D-41468 Neuss

Tel.: +49(0) 2131 - 15 39 28-0
Fax: +49(0) 2131 - 15 39 28-99

Web: www.fergo.eu
E-Mail: info@fergo.eu

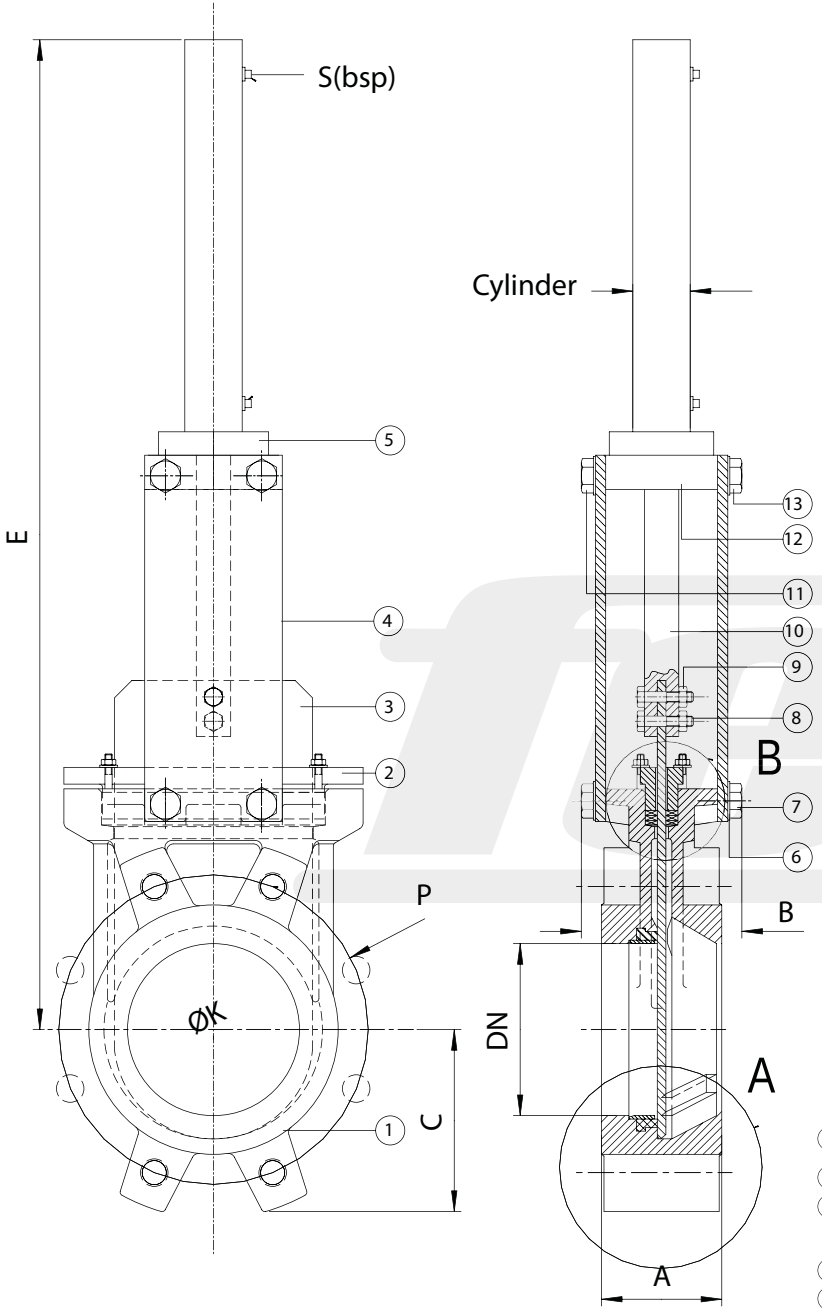

DETAIL A

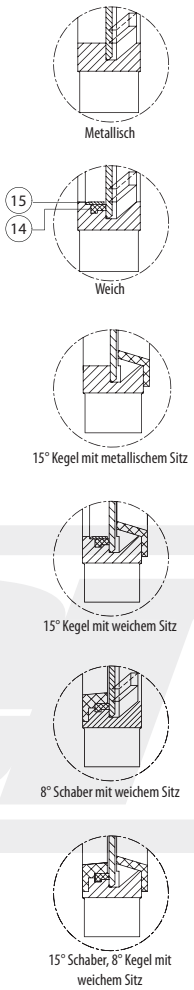

DETAIL B

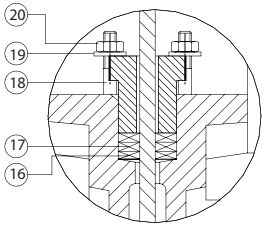

Abmessungen*

DN	INCH	A	B	C	Cylinder	S	E
50	2"	40	92	63	40	1/2"	480
65	2 1/2"	40	92	70	40	1/2"	525
80	3"	50	92	92	40	1/2"	580
100	4"	50	92	105	40	1/2"	645
125	5"	50	102	120	40	1/2"	720
150	6"	60	102	130	40	1/2"	806
200	8"	60	119	160	50	1/2"	955
250	10"	70	119	198	50	1/2"	1130
300	12"	70	119	234	63	3/4"	1317
350	14"	96	194	256	63	3/4"	1530
400	16"	100	194	292	63	3/4"	1686
450	18"	106	290	308	80	3/4"	1840
500	20"	110	290	340	80	3/4"	2026
600	24"	110	290	400	80	3/4"	2335
700	28"	110	300	452	100	1"	2795
800	32"	110	300	505	100	1"	3110
900	36"	110	350	555	125	1"	3355
1000	40"	110	350	610	125	1"	3640
1200	48"	150	400	725	160	1 1/4"	4345

Materialien*

	Ausführung in:	*Grauguss*	*Edelstahl*
1	**Gehäuse**	GG25	1.4408/CF8M
2	**Stopfbuchsbrille**	Aluminium	1.4408/SS316
3	**Platte**	1.4301/SS304	1.4408/SS316
4	**Trägerplatten**	Stahl	Stahl
5	**Aufnahme**	Aluminium	Aluminium
6	**Unterlegscheibe**	Edelstahl	Edelstahl
7	**Mutter**	Edelstahl	Edelstahl
8	**Schraube**	Edelstahl	Edelstahl
9	**Mutter**	Edelstahl	Edelstahl
10	**Spindel**	1.4301/SS304	1.4301/SS304
11	**Unterlegscheibe**	Edelstahl	Edelstahl
12	**Brücke**	Stahl	Stahl
13	**Mutter**	Stahl	Stahl
14	**Sitz**	EPDM / NBR / Viton / Silicon / Flucast ABP / PTFE	
15	**Dichtring**	1.4408/SS316	1.4408/SS316
16	**Packung**	Synt. + PTFE / PTFE / Graphite / Ceramic fibre	
17	**Dichtung**	EPDM / NBR / Viton / PTFE	
18	**Schraube**	Edelstahl	Edelstahl
19	**Unterlegscheibe**	Edelstahl	Edelstahl
20	**Mutter**	Edelstahl	Edelstahl

Druckstufen

DN50 - DN250:	10 bar
DN300 - DN400:	6 bar
DN450:	5 bar
DN500 - DN600:	4 bar
DN700 - DN1200:	2 bar

Farbe / Lackierung*

RAL 5015

Flansche gebohrt nach
EN 1092-2 und DIN 2501: ISO PN10
(Für weitere Informationen sehen Sie bitte in unserem Downloadbereich unserer Webseite)

**Andere Maße, Materialien und Farben auf Anfrage.*

Revision 01 dd. 13.02.2018

Zeichnungen und Materialangaben können von uns ohne Mitteilung verändert werden.

FM200 - hydraulisch

copyright © by
FERGO® Armaturen GmbH

Blindeisenweg 31
D-41468 Neuss

Tel.: +49(0) 2131 - 15 39 28-0
Fax: +49(0) 2131 - 15 39 28-99

Web: www.fergo.eu
E-Mail: info@fergo.eu

EN 1092-2 PN10

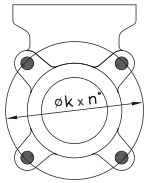

DN50-65

DN80-200

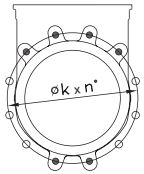

DN250-300

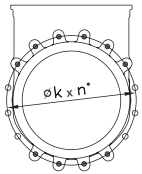

DN350-400

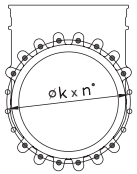

DN450-600

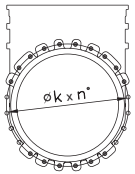

DN700-800

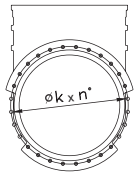

DN900-1000

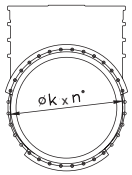

DN1200

ANSI Class 150*

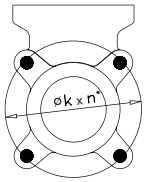

2" - 3"

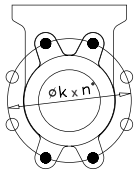

4" - 8"

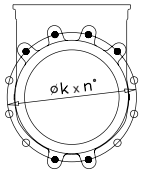

10" - 14"

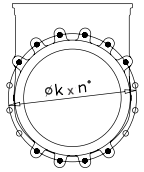

16" - 18"

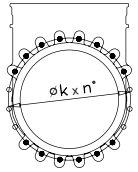

20" - 24"

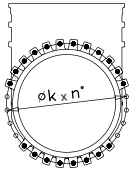

28" - 32"

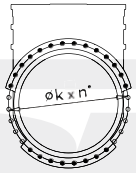

36"

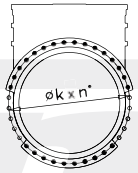

40"

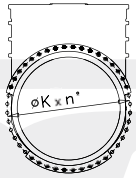

48"

Legende

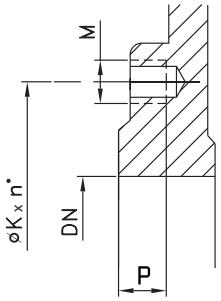

M	Schraubengröße (metrisch nach PN10 und UNC Gewinde nach ANSI)
P	Gewindegrundbohrung
K	Lochkreis
n°	Anzahl der benötigten Schrauben
✦	Gewindebohrungen
⊕	Durchgangsbohrungen

EN 1092-2 PN10

DN	INCH	n°	M	✦	⊕	P	K
50	2"	4	M-16	4	-	8	125
65	2 1/2"	4	M-16	4	-	8	145
80	3"	8	M-16	4	4	9	160
100	4"	8	M-16	4	4	9	180
125	5"	8	M-16	4	4	9	210
150	6"	8	M-20	4	4	10	240
200	8"	8	M-20	4	4	10	295
250	10"	12	M-20	6	6	12	350
300	12"	12	M-20	6	6	12	400
350	14"	16	M-20	10	6	21	460
400	16"	16	M-24	10	6	21	515
450	18"	20	M-24	14	6	22	565
500	20"	20	M-24	14	6	22	620
600	24"	20	M-27	14	6	22	725
700	28"	24	M-27	16	8	22	840
800	32"	24	M-30	16	8	22	950
900	36"	28	M-30	20	8	20	1050
1000	40"	28	M-33	20	8	20	1160
1200	48"	32	M-36	22	10	22	1380

ANSI Class 150*

INCH	n°	M	✦	⊕	P	K
2"	4	5/8" UNC	4	-	3/8"	4 3/4"
2 1/2"	4	5/8" UNC	4	-	3/8"	5 1/2"
3"	4	5/8" UNC	4	-	3/8"	6"
4"	8	5/8" UNC	4	4	3/8"	7 1/2"
5"	8	3/4" UNC	4	4	3/8"	8 1/2"
6"	8	3/4" UNC	4	4	1/2"	9 1/2"
8"	8	3/4" UNC	4	4	1/2"	11 3/4"
10"	12	7/8" UNC	6	6	3/4"	14 1/4"
12"	12	7/8" UNC	6	6	3/4"	17"
14"	12	1" UNC	8	4	7/8"	18 3/4"
16"	16	1" UNC	10	6	1"	21 1/4"
18"	16	1 1/8" UNC	10	6	1"	22 3/4"
20"	20	1 1/8" UNC	14	6	1"	25"
24"	20	1 1/4" UNC	14	6	1"	29 1/2"
28"	28	1 1/4" UNC	20	8	3/4"	34"
30"	28	1 1/4" UNC	20	8	3/4"	36"
32"	28	1 1/2" UNC	20	8	3/4"	38 1/2"
36"	32	1 1/2" UNC	22	10	3/4"	42 3/4"
40"	36	1 1/2" UNC	26	10	3/4"	47 1/4"
48"	44	1 1/2" UNC	28	16	1 3/16"	56"

* ab 24" nach MSS SP44 (Class 150)

Revision 01 dd. 13.02.2018

Zeichnungen und Materialangaben können von uns ohne Mitteilung verändert werden.

copyright © by
FERGO® Armaturen GmbH

Blindeisenweg 31
D-41468 Neuss

Tel.: +49(0) 2131 - 15 39 28-0
Fax: +49(0) 2131 - 15 39 28-99

Web: www.fergo.eu
E-Mail: info@fergo.eu

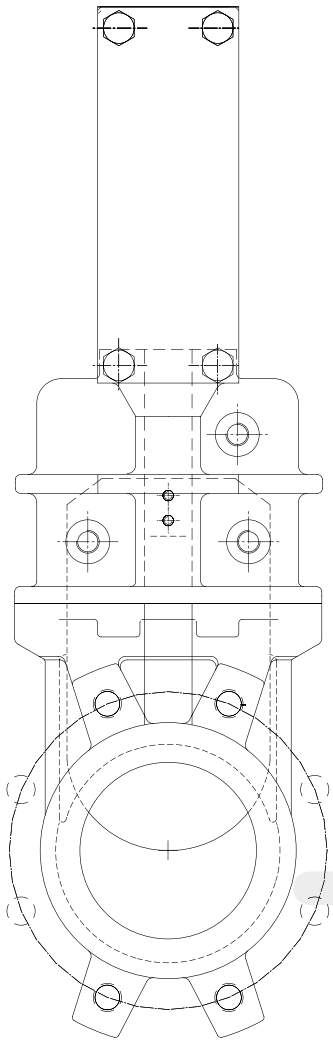

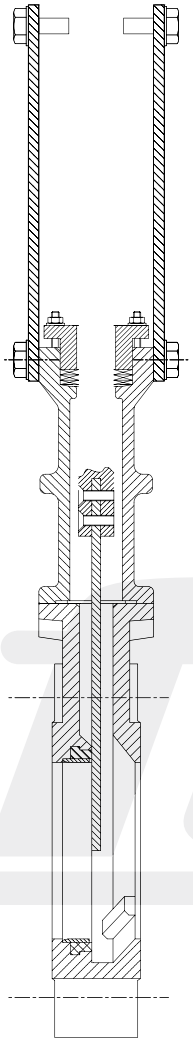

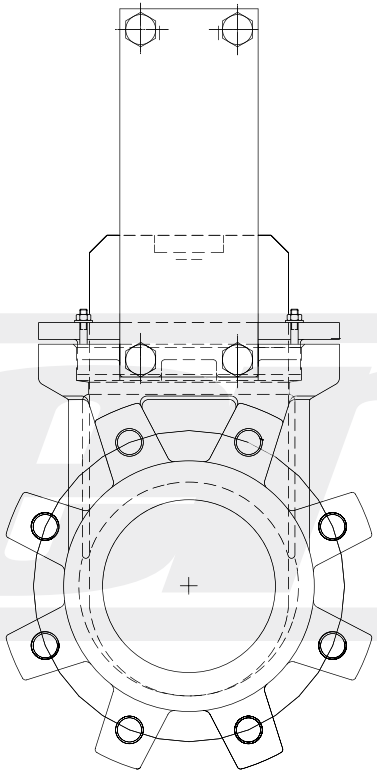

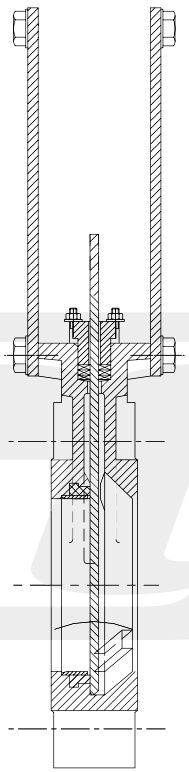

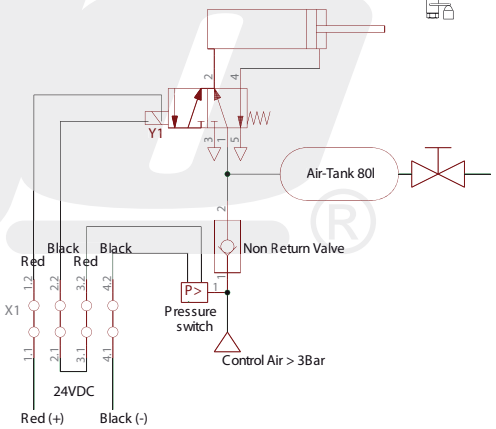

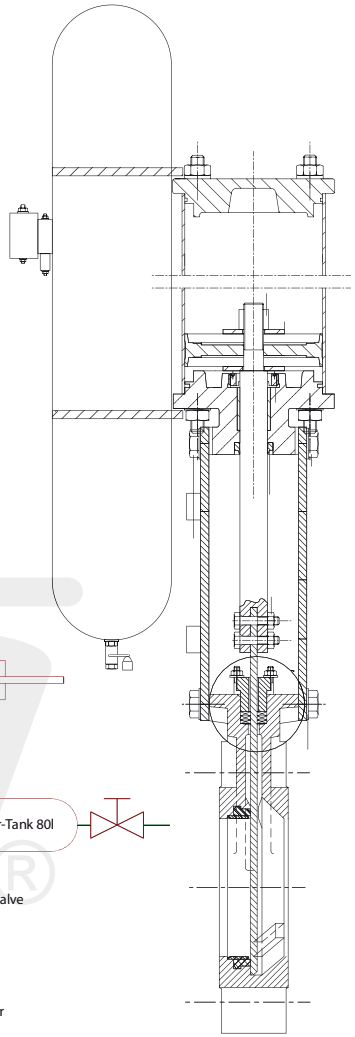

Haube
Gewährleistet einen dichten Abschluss zur Atmosphäre bei Einsatz von gefährlichen Medien. Gleichzeitig wird die Wartung der Packung reduziert.

Anflanschgehäuse
Alternativ gibt es den FM200 auch mit einem Anflanschgehäuse. Standard-Flansche:
EN 1092-2 oder DIN PN 10 und ANSI B16.5 (class 150).
Other flange connections are available on request.

Drucklufttank
Für die Nennweite DN 250 und darüber besteht das Sicherheitssystem aus: doppelt wirkendem Zylinder, Druckluftbehälter und allen jeweils notwendigen Zusatzelementen je nach der gewünschten Option. (z. Bsp. Magnetventil, Filter…).

Revision 01 dd. 13.02.2018

Zeichnungen und Materialangaben können von uns ohne Mitteilung verändert werden.

FM200 - Specials

copyright © by
FERGO® Armaturen GmbH

Blindeisenweg 31
D-41468 Neuss

Tel.: +49(0) 2131 - 15 39 28-0
Fax: +49(0) 2131 - 15 39 28-99

Web: www.fergo.eu
E-Mail: info@fergo.eu

V-Blende

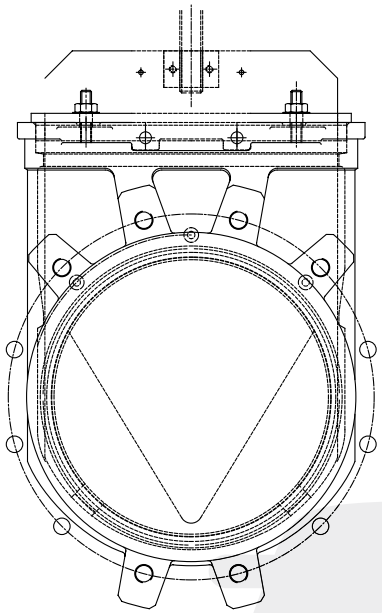

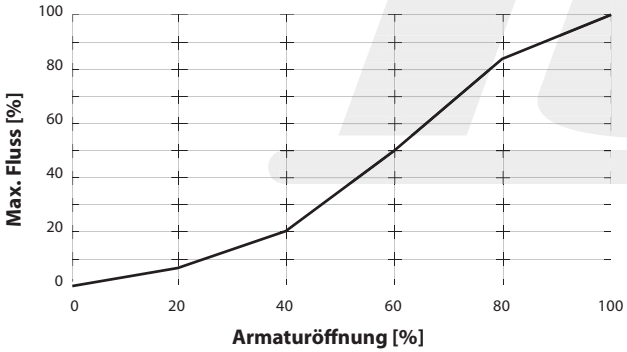

Dreiecksblende

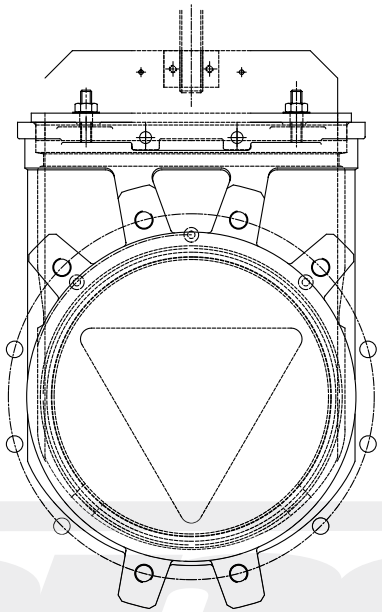

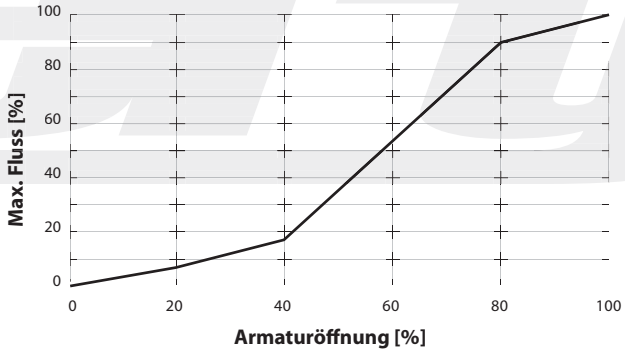

Fünfecksblende

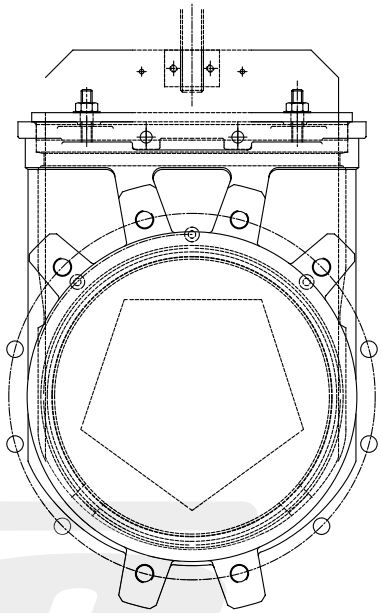

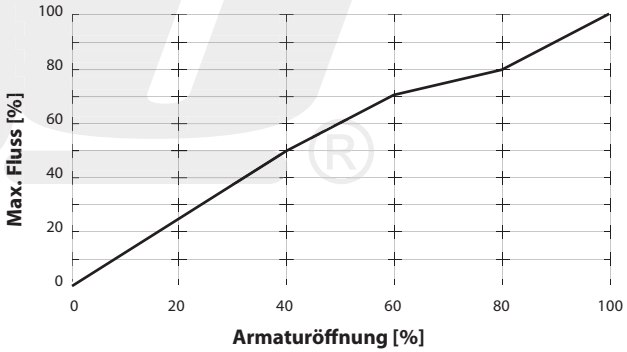

Revision 01 dd. 13.02.2018

Zeichnungen und Materialangaben können von uns ohne Mitteilung verändert werden.

copyright © by
FERGO® Armaturen GmbH

Blindeisenweg 31
D-41468 Neuss

Tel.: +49(0) 2131 - 15 39 28-0
Fax: +49(0) 2131 - 15 39 28-99

Web: www.fergo.eu
E-Mail: info@fergo.eu

FM200 - C - S1 - E - D - W - DN150

GEHÄUSE | PLATTE | SITZ | BETÄTIGUNG | ANSCHLUSS | GRÖSSE

Edelstahl 1.4301	:	**S1**
Edelstahl 1.4408	:	**S**
Edelstahl 1.4571	:	**S3**

Gusseisen GG25	:	**C**
Sphäroguss GGG50	:	**D**
Edelstahl 1.4408	:	**S**
Aluminium 3.0255	:	**A**

EPDM	:	**E**
EPDM weiß	:	**W**
NBR	:	**N**
PTFE	:	**T**
Viton	:	**V**
Silikon	:	**S**
Metallisch	:	**M**
Flucast	:	**F**

Handrad, steigende Spindel	:	**R**
Handrad	:	**N**
Pnaumatisch doppelwirkend	:	**D**
Pnaumatisch einfachwirkend	:	**S**
Pneumatisch mit Lufttank	:	**A**
Elektro-Motor	:	**E**
Kettenrad	:	**C**
Handgetriebe	:	**G**
Schnellschluss-Handhebel	:	**L**
Hydraulisch	:	**Y**

Wafer	:	**W**
Lug	:	**L**

Bitte geben Sie hier an:
Die Maße in **DN** für eine Verbindung nach **DIN** oder

geben Sie die Maße in **Inch** an für eine Verbindung nach **ANSI**

Beispiel: FM200-CS1EDW-DN80
oder: FM200-CS1EDW-3“

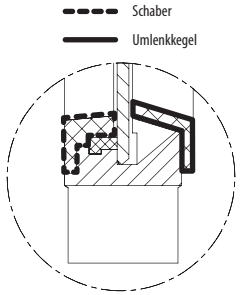

Fig. 1: Umlenkkegel / Scharber

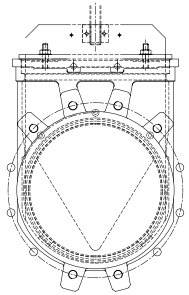
Fig. 2: V-Blende

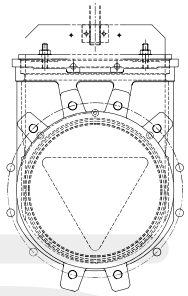
Fig. 3: Dreiecksblende

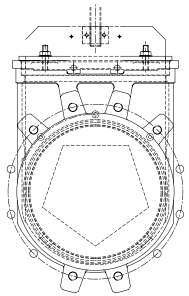
Fig. 4: Fünfecksblende

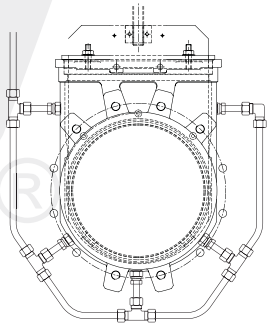
Fig. 5: Spülanschlüsse

Sitz / Dichtung

Materialien	Mat.-Nr.	Max. Temp.	Anwendungen
Metallisch	M	> 250°C	Hohe Temp., Geringe Anforderungen
EPDM	E	120°C	Säuren und Pflanzenöl.
EPDM weiß	W	120°C	Lebensmittelbereich.
Nitrile (NBR)	N	90°C	Beständig gegen Ölprodukte.
Viton	V	200°C	Allg. Chemieeinsatz, höhere Temperaturen.
Silikon	S	180°C	Lebensmittelbereich.
PTFE	T	250°C	höchste chemische Beständigkeit.
Flucast	F	70°C	Beständig gegen Ölprodukte.

Packung

Material	Max. Temp.	pH
PTFE impregn. synth. Faser	240°C	6 - 8
PTFE impregn. synth. Faser + EPDM (standart)	120°C	2 - 13
PTFE impregn. synth. Faser + Viton	200°C	0 - 14
Geflochtenes PTFE	260°C	0 - 14
Graphit	600°C	0 - 14
Keramik Faser	1200°C	- - -

!! Unser(e) Standard(s)...

- ...ist eine 3-lagige Packung aus **synthetik-PTFE**, **EPDM** und **synthetik-PTFE**.

  Folgende Packungen sind verfügbar:
  » **volles PTFE** (250°C);
  » **Grafit** (600°C);
  » **Keramik Faser** (1200°C);
  » **Viton** (200°C)

- ...Flansche sind nach **DIN PN10 wafer (Zwischenflansch)**.

  Folgende Flansche sind auf Anfrage auch verfügbar:
  » **DIN PN10 lug (Anflansch);**
  » **DIN PN16 wafer (Zwischenflansch);**
  » **DIN PN16 lug (Anflansch);**
  » **ANSI Class 150 wafer (Zw.-flansch);**
  » **ANSI Class 150 lug (Anflansch)**

- ...Betätigungen wurden alle genannt, aber es ist auch möglich etwas zu konstruieren, das eine Alternative zum pneumatisch einfachwirkenden Antrieb ist. Ein **Lufttank** macht Ihren FM200 **sicher vor technischen Ausfällen** wie Druckverlust und/oder Stromausfall.

- ...ist zusätzlich verfügbar mit verschiedenen Blenden (Fig. 2-4) **um das Medium zu regulieren**.

- ...ist aufrüstbar mit einem **Umlenkkegel** und ist erhältlich mit einem **Schaber* um den Sitz zu schützen**. (Fig. 1)
  *Der Schaber ist nicht aufrüstbar!

- ...ist aufrüstbar mit einer **Haube** aus GG25, oder 1.4408 für höhere. Sie gewährleistet einen dichten **Abschluss zur Atmosphäre** bei Einsatz von gefährlichen Medien.

- ...ist verfügbar mit **Spülanschlüssen** (Fig.5). Ermöglicht das Reinigen des Gehäuses von Feststoffen während des Betriebs. Diese können den Durchfluss erschweren oder ein Schließen der Armatur verhindern. Die Reinigung kann prozessabhängig mittels Luft, Dampf, oder Flüssigkeit erfolgen.

Jegliche speziellen Anforderungen sind bitte anzufragen.

Revision 01 dd. 13.02.2018

Zeichnungen und Materialangaben können von uns ohne Mitteilung verändert werden.

copyright © by
FERGO® Armaturen GmbH

Blindeisenweg 31
D-41468 Neuss

Tel.: +49(0) 2131 - 15 39 28-0
Fax: +49(0) 2131 - 15 39 28-99

Web: www.fergo.eu
E-Mail: info@fergo.eu